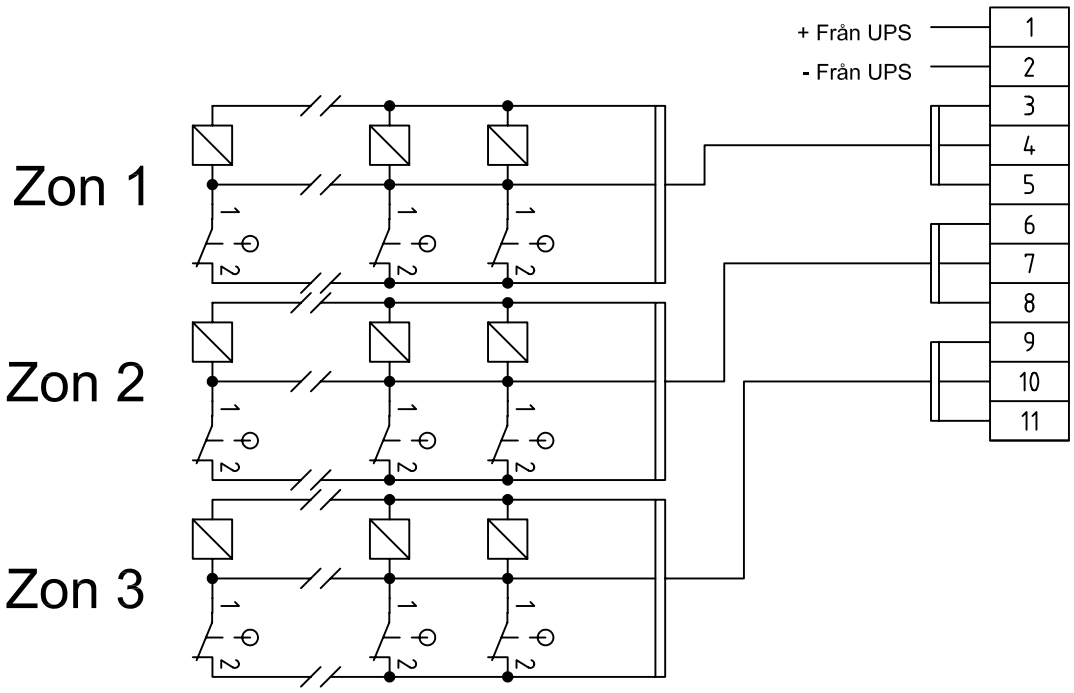

= Hållmagnet (24V, 50mA)

= Givare/indikering (Slutning vid öppen lucka)

NR.	ÄNDRING	SIGN.	DATUM

RCI 3

Brandventilation

Inkopplings schema

LUFTA BRANDVENTILATION AB
August Barks gata 7
421 32, Västra Frölunda
www.lufta.se Tel.031-992222

SKALA

ARBETSNUMMER	RITNINGSNUMMER	
KONSTRUERAD AV Andreas Johansson	RITAD AV	BLAD 1
DATUM	REV. X	FORTS. X